SERIE	désignation	
MPX	CRIMP REMOVABLE # 22 - 22 PIN CONTACT	618 200
	protection	

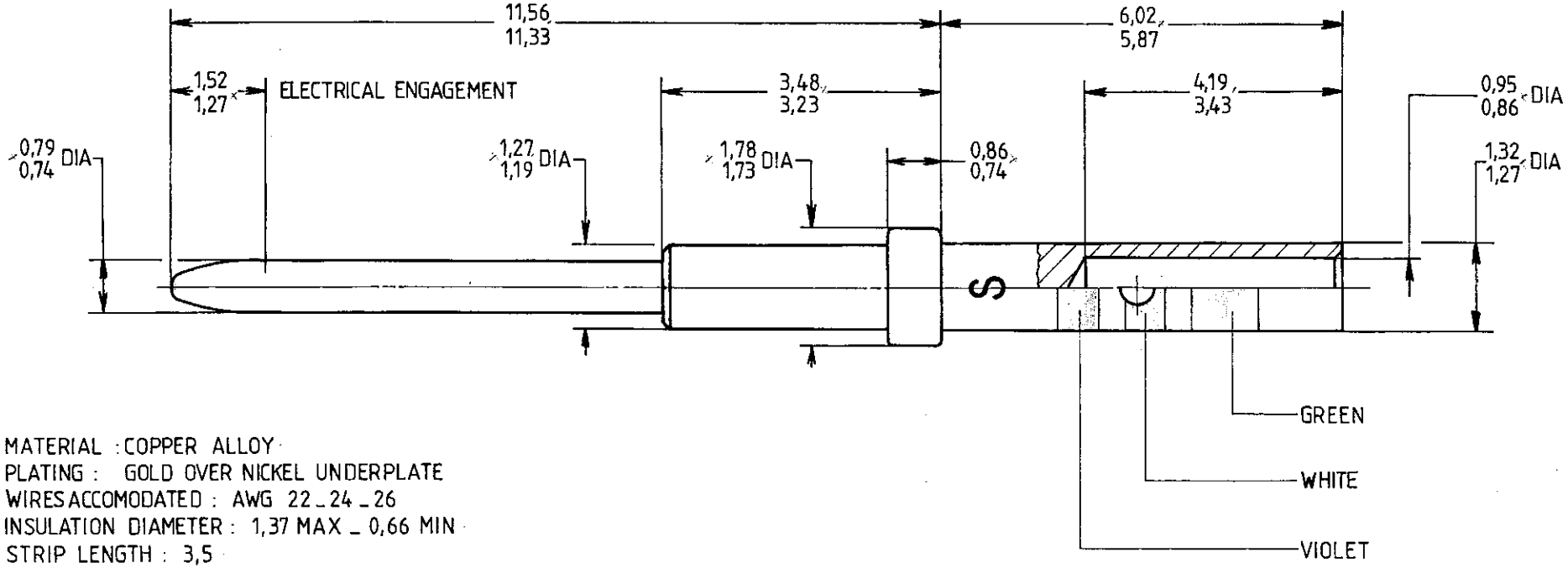

MATERIAL : COPPER ALLOY
PLATING : GOLD OVER NICKEL UNDERPLATE
WIRES ACCOMODATED : AWG 22 _ 24 _ 26
INSULATION DIAMETER : 1,37 MAX _ 0,66 MIN
STRIP LENGTH : 3,5
TOOLING :
CRIMPING TOOL : M 22520 / 2_01
SELECTOR POSITION : 4 FOR AWG 22 _ 3 FOR AWG 24 _ 26
POSITIONER : M 22520 / 2_23

IND	MODIFICATIONS	DATE	VISA	IND	MODIFICATIONS	DATE	VISA

CE DOCUMENT EST LA PROPRIÉTÉ DE LA STÉ SOGIE. IL NE PEUT ETRE REPRODUIT, NI COMMUNIQUÉ A DES TIERS SANS AUTORISATION ECRITE.

matière
traitement

RADIALL

DES. LE 20-1-88
NOM FALETTI
VERIF. LE
NOM

RUGO. GEN.
ECH.

4083 - 7912